COMUNE DI SCAFA
(PROVINCIA DI PESCARA)

FINANZIAMENTO	DECRETO DEL MINISTERO DELL'ISTRUZIONE, DELL'UNIVERSITA' E DELLA RICERCA N. 1007 DEL 21.12.2017 (PUBBLICATO SULLA G.U. SERIE GENERALE N. 42 DEL 20.02.2018 - SUPPLEMENTO ORDINARIO N. 9)
OGGETTO DEI LAVORI	**ADEGUAMENTO SISMICO DELLA PALESTRA ADIACENTE LA SCUOLA SECONDARIA DI 1° GRADO MICHELANGELO BUONARROTI**
BENEFICIARIO	COMUNE DI SCAFA P.ZZA MATTEOTTI N. 5 - 65027 SCAFA (PE) P. IVA 00208610683 - CODICE FISCALE 81000070680
UBICAZIONE RIFERIMENTI CATASTALI	VIA DELLA STAZIONE - 65027 SCAFA (PE) FOGLIO 6, PARTICELLA 342
ELABORATO	MODELLO TRIDIMENSIONALE COPERTURA PALESTRA — TAV. ARC_09
FASE PROGETTO DATA DI EMISSIONE	DEFINITIVO - ESECUTIVO / NOVEMBRE 2018
PROGETTAZIONE	ARCH. PERSIANI GIAMBATTISTA via messico n. 17 - 86039 termoli (cb) contatti: 339 4540990 - giamba.persiani@alice.it giambattista.persiani@archiworldpec.it
GRUPPO DI LAVORO	
AFFIDAMENTO INCARICO	DETERMINAZIONE N. 125/T DEL 09.07.2018
	SPAZIO RISERVATO ALLE AMMINISTRAZIONI PER PROTOCOLLI E VISTI

Firmato digitalmente da
GIAMBATTISTA PERSIANI
CN = PERSIANI GIAMBATTISTA
O = ORDINE ARCHITETTI DI CAMPOBASSO/9200119070
T = ARCHITETTO
SerialNumber = TINIT-PRSGBT67E16H591D
C = IT

ESPLOSO ASSONOMETRICO DELL'ORDITURA PRINCIPALE IN LEGNO LAMELLARE

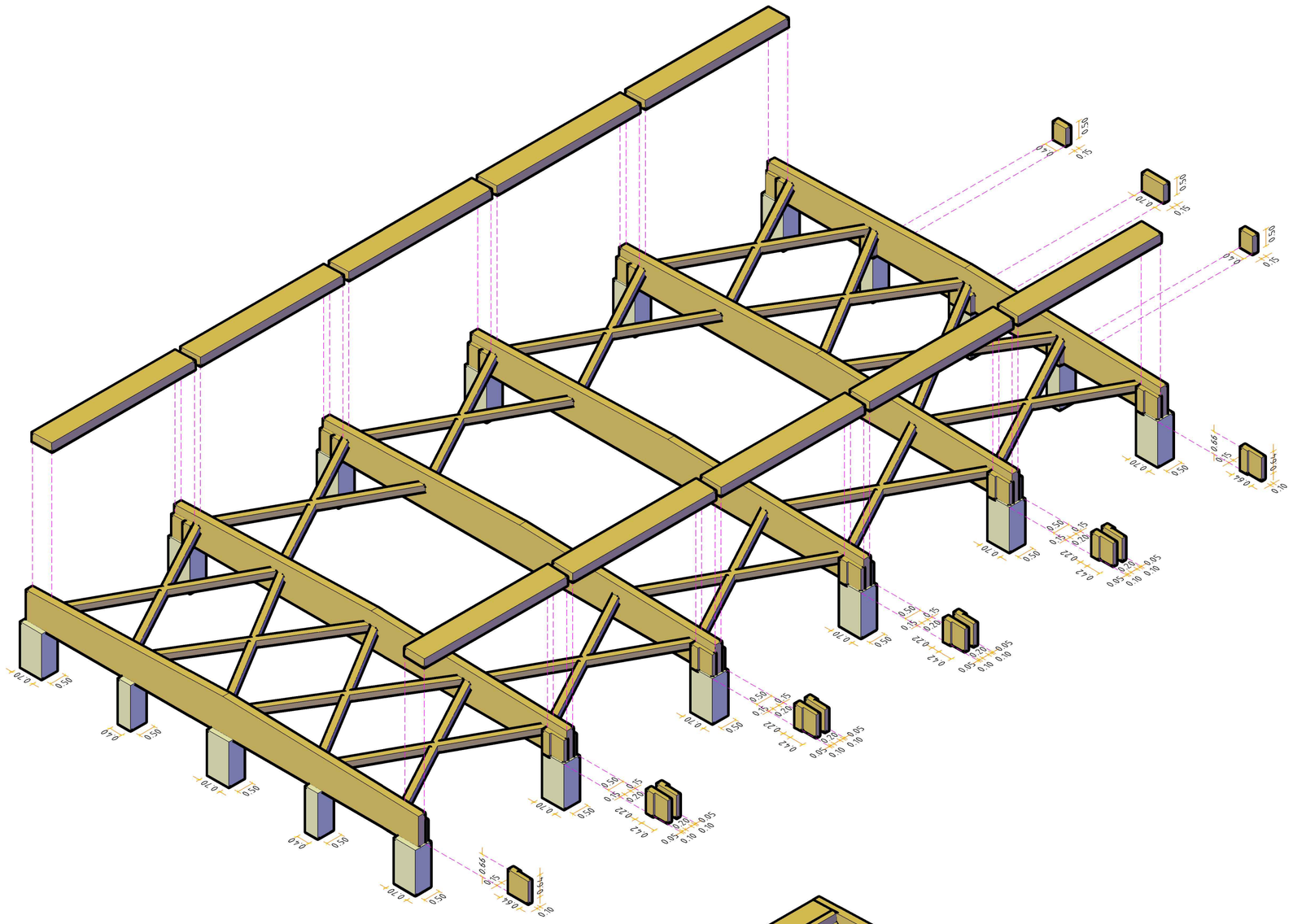

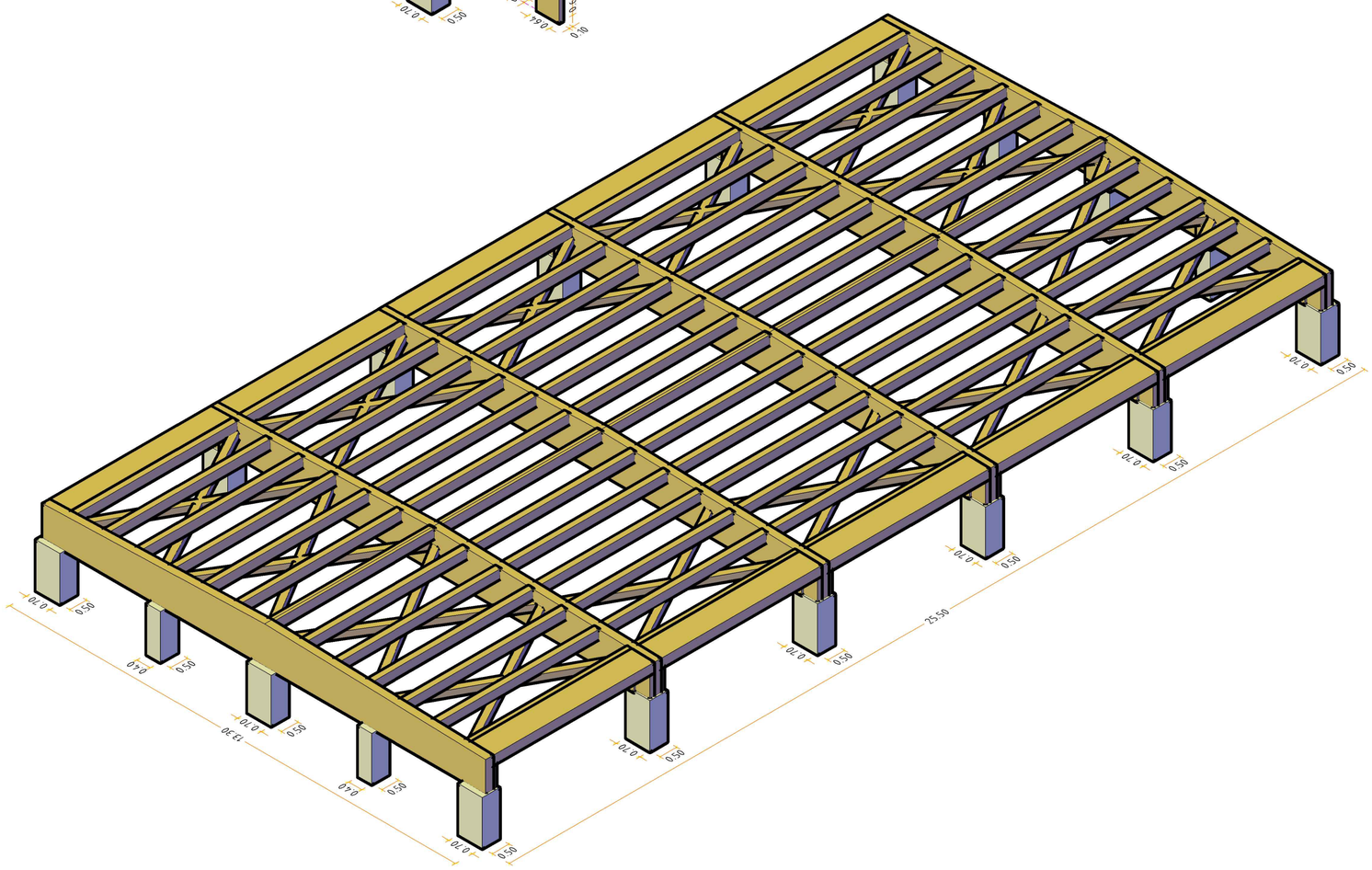

VISTA ASSONOMETRICA DELLA COPERTURA IN LEGNO LAMELLARE